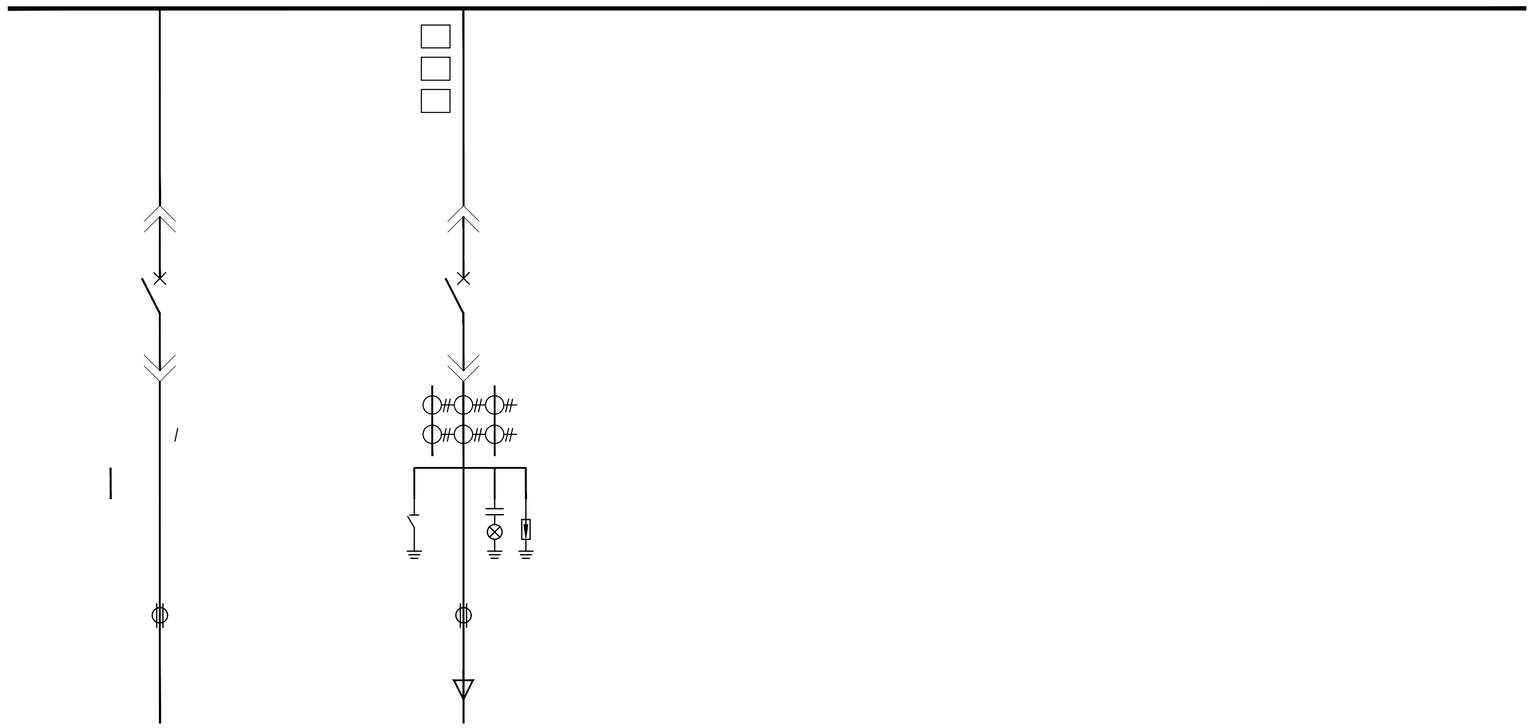

TNMG

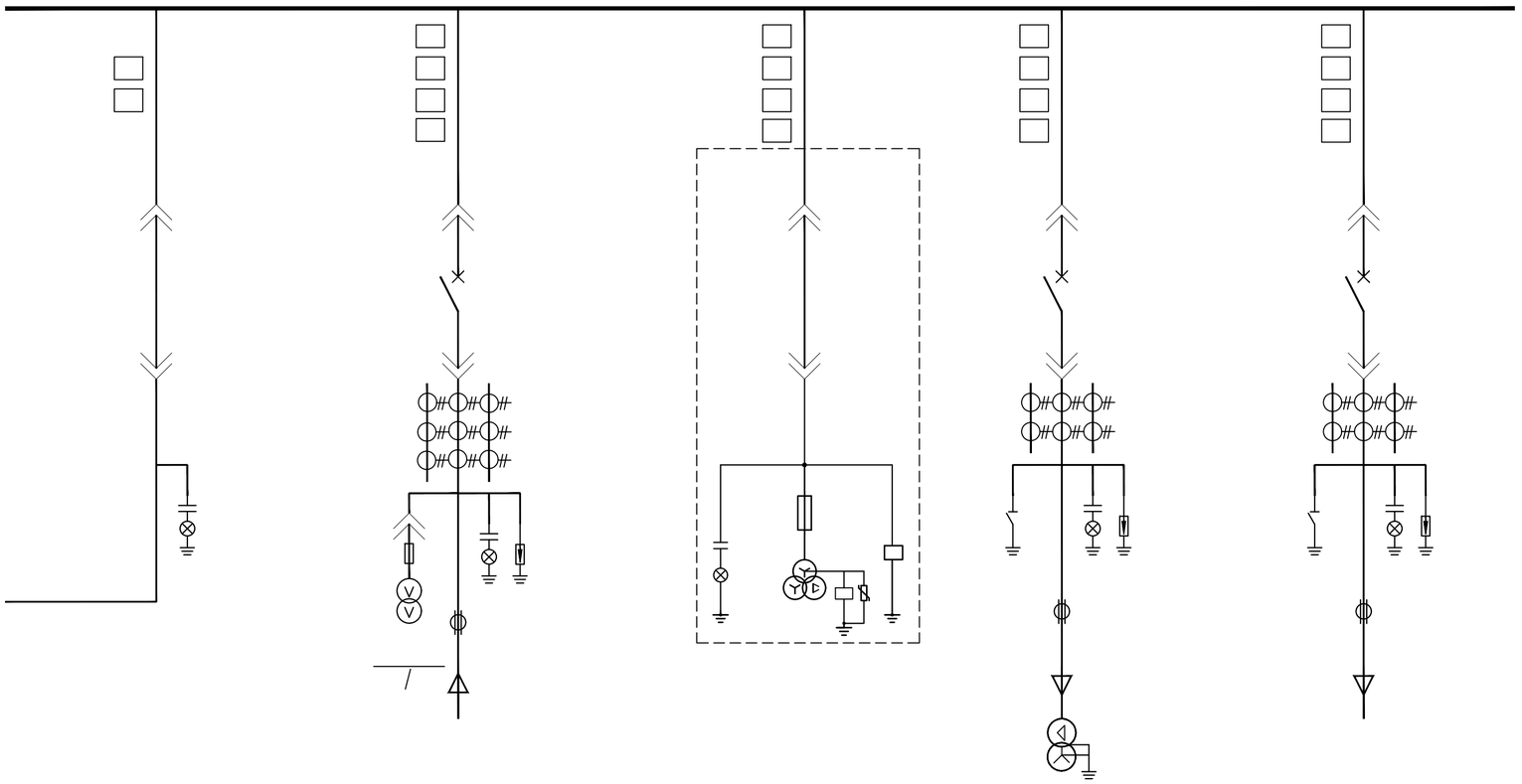

										研究所											
										丁鹤											
										孙献贺											
										研究所											

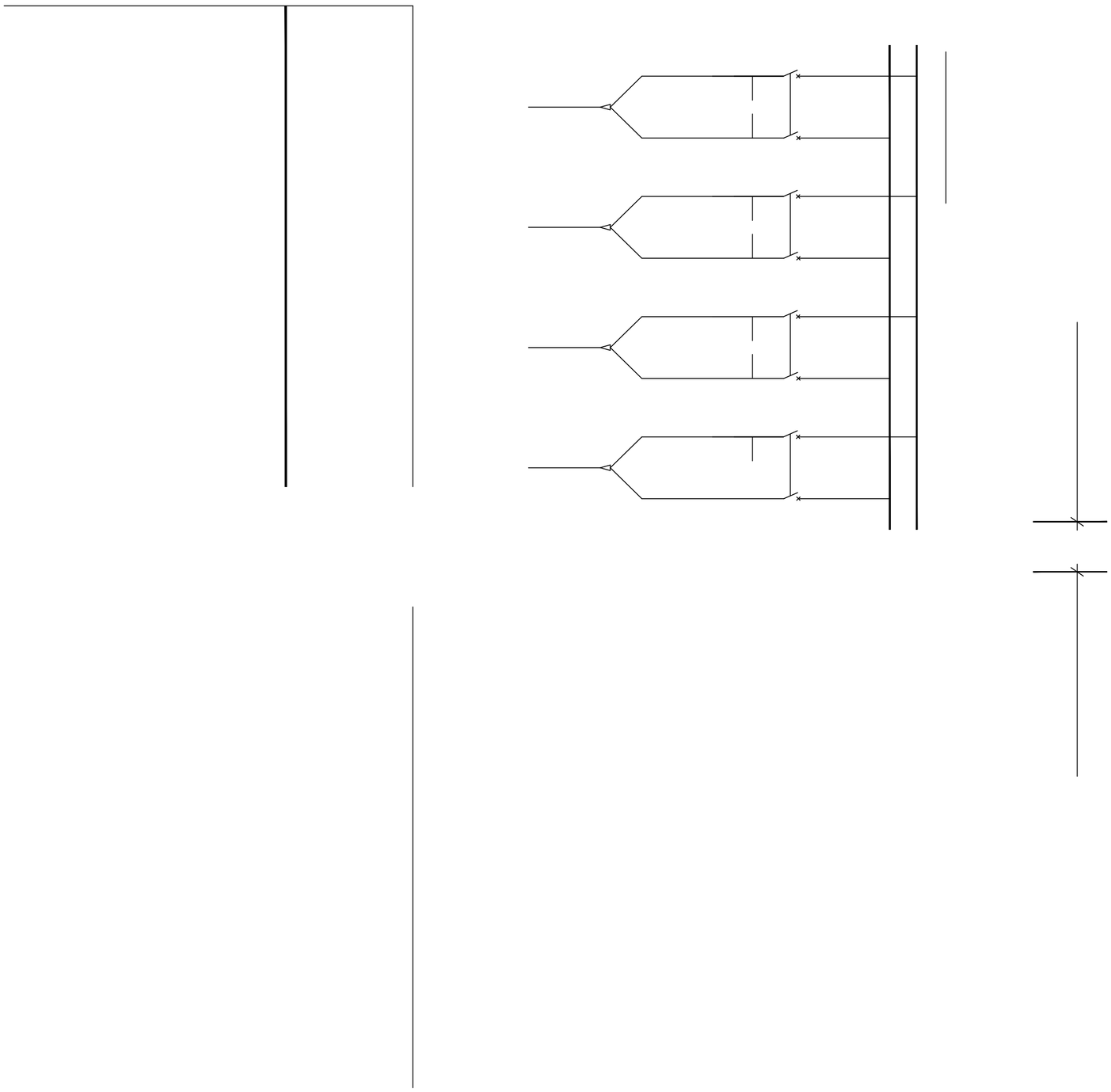

确认方式
丁鹤
孙献春
确认方式